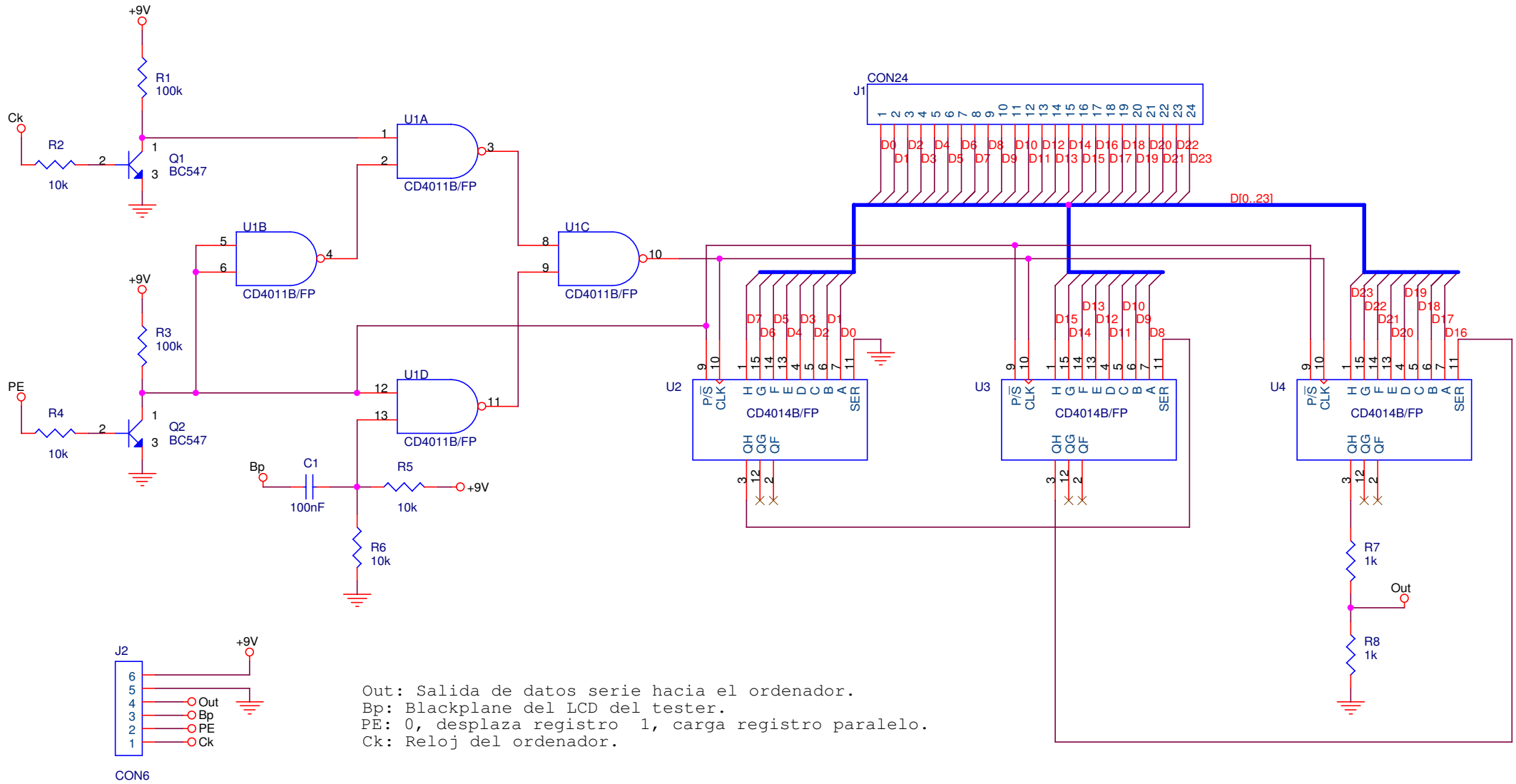

Out: Salida de datos serie hacia el ordenador.
Bp: Blackplane del LCD del tester.
PE: 0, desplaza registro 1, carga registro paralelo.
Ck: Reloj del ordenador.

Title	TeleTester	
Size A4	Document Number Interfaz con Tester	Rev 1
Date: Friday, May 23, 2008	Sheet 1 of 1	